【产品尺寸 Product Dimensions】

一、LCM-TFT050T61SVHDVNSDC_V0

***为防止LCD产生图像残留，在使用常黑面板时不要长时间显示固定图案。 如果LCD需要显示固定图案，建议时间少于 2 分钟或者更短的时间内刷新显示内容一次或多次。
***In order to prevent the LCD from producing image retention, do not display a fixed pattern for a long time when using a normally black panel. If the LCD needs to display a fixed pattern, it is recommended to refresh the display one or more times in less than 2 minutes or less.
强烈建议使用黑色图像或移动图像作为屏幕保护程序。It is strongly recommended to use a black image or moving image as a screen saver.

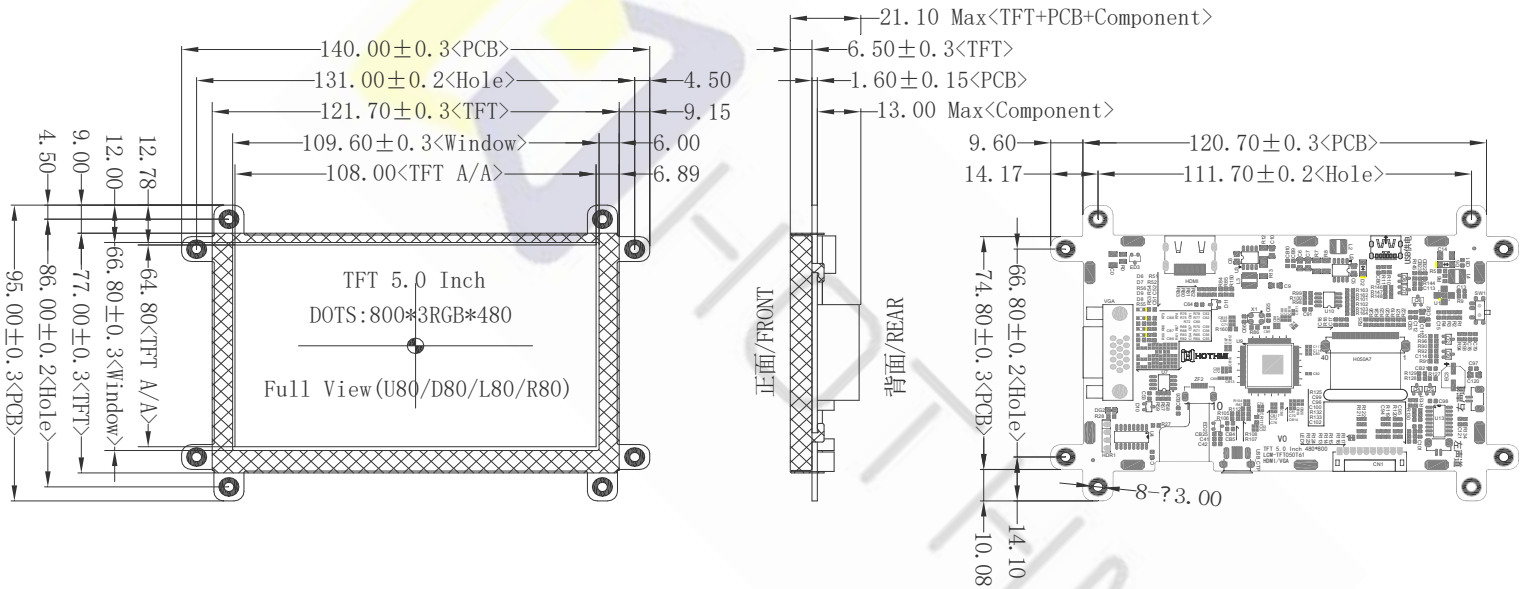

液晶显示类型 LCD Display Type	薄膜晶体管/透射式/常黑/16.7M 色 TFT/Transmissive/Normally Black/16.7M COLOR		
观看方向/角度 Viewing Diretion	Full View(U80/D80/R80/L80)	TFT 储存温度 TFT Storage Temp	-30 ℃ ～ 85 ℃
接口 Interface	HDMI 1.4a ,VGA	对比度 Contrast Ratio	1000：1
电源输入 Power Input	DC 5.0V/1A(Typ)	响应时间 Response Time	30 msec(Tr + Tf)
TFT 工作温度 TFT Operating Temp	-30 ℃ ～ 80 ℃	液晶模组亮度 LCM Brightness	600 cd/m² (Typ)/固定电流测试

HOTHMI

产品型号 Product model	LCM-TFT050T61SVHDVNSDC				
比例 Scale	1:1	设计制图 Design	Liu.YL	日期 Date	2022-06-08
版本 Ver	V0	单位 Unit	MM	公差 Tol.	±0.3

www.hotlcd.com 优质源于专业 EXCELLENT QUALITY BASED ON PROFESSION